*Лист 1*

**Перечень основных деталей и узлов**
**машины электрической**
**шлифовальной угловой МШУ-2,45-230 (три исполнения)**

Утверждаю
Технический директор

_____Анисенков О.А.
“___” _____ 2010г.

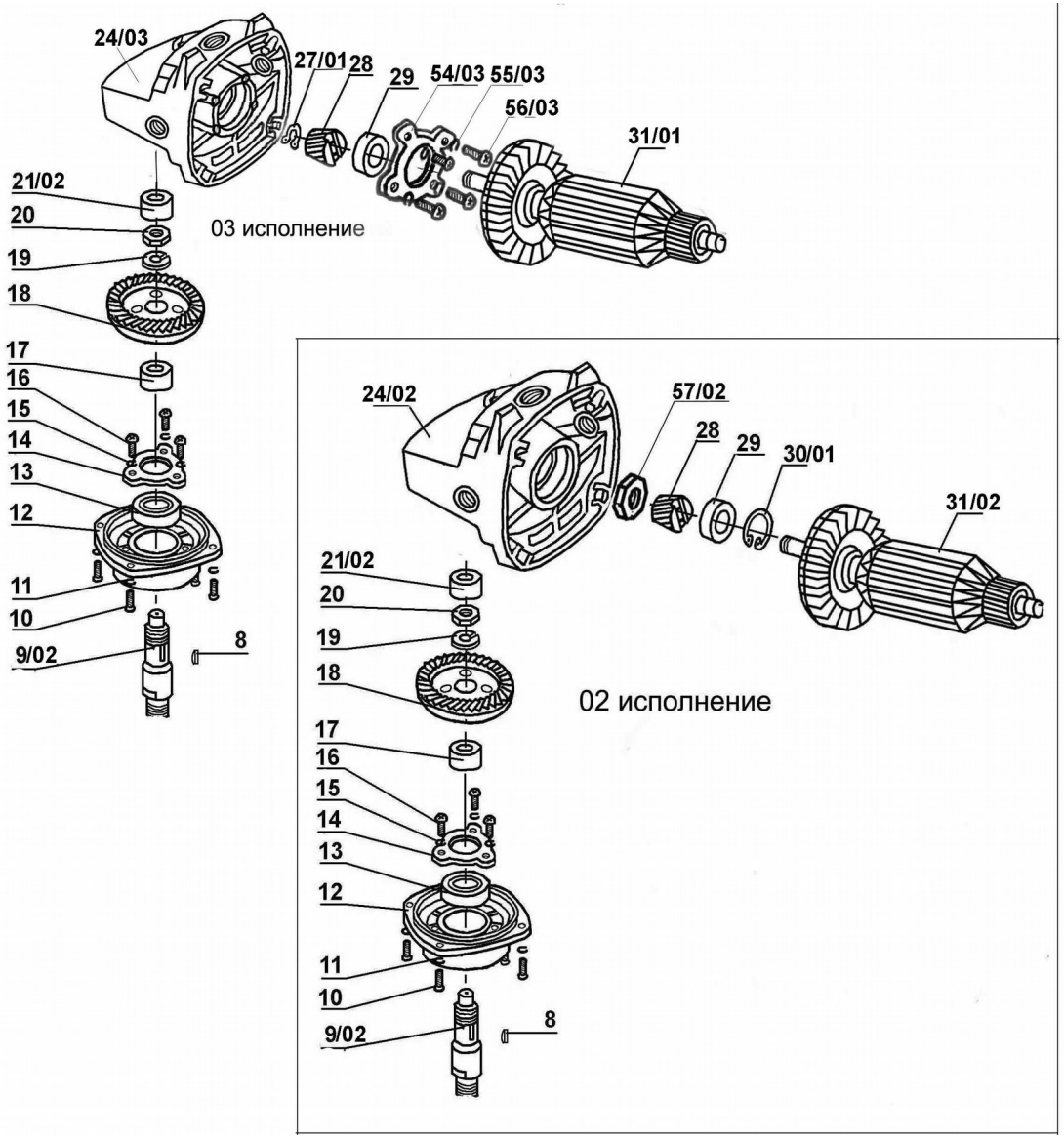


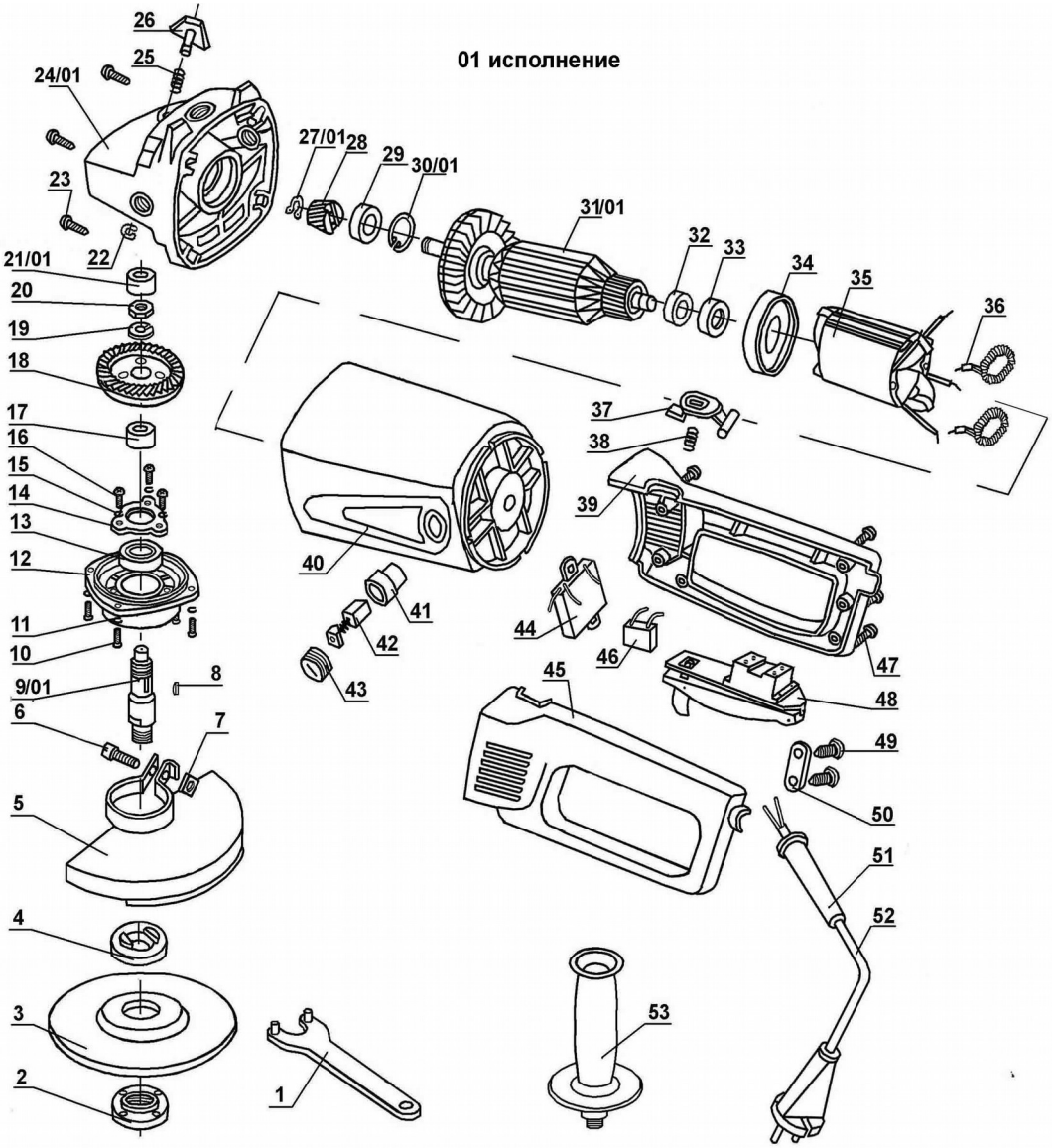

*Лист 2*

## Перечень основных деталей и узлов машины электрической шлифовальной угловой МШУ-2,45-230 (три исполнения)

| Поз. | Наименование | Кол. |
|---|---|---|
| 1 | Ключ | 1 |
| 2 | Гайка | 1 |
| 3 | Круг отрезной | 1 |
| 4 | Втулка | 1 |
| 5 | Кожух | 1 |
| 6 | Болт М8х25 | 1 |
| 7 | Гайка | 1 |
| 8 | Шпонка шпинделя | 1 |
| 9 | Шпиндель | 1 |
| 10 | Винт (саморез) 5х16 | 4 |
| 11 | Шайба пружинная 5 | 4 |
| 12 | Крышка | 1 |
| 13 | Подшипник 6202 ZZ (80202, 15х35х11) | 1 |
| 14 | Пластина | 1 |
| 15 | Шайба пружинная 4 | 3 |
| 16 | Винт (потай) М4х8 | 3 |
| 17 | Втулка | 1 |
| 18 | Колесо зубчатое | 1 |
| 19 | Шайба 12 | 1 |
| 20 | Гайка М12 | 1 |
| 22 | Шайба стопорная 5 | 1 |
| 23 | Винт (саморез)5х35 | 4 |
| 25 | Пружина 12х11х0.8 | 1 |
| 26 | Кнопка фиксатора | 1 |
| 28 | Шестерня | 1 |
| 29 | Подшипник 6201Z(12х32х11) | 1 |
| 32 | Подшипник 629ZZ(80100,10х26х8) | 1 |
| 33 | Втулка резиновая | 1 |
| 34 | Диафрагма | 1 |
| 35 | Статор | 1 |
| 36 | Контакт | 2 |
| 37 | Кнопка поворота | 1 |
| 38 | Пружина 6х22х0.8 | 1 |
| 39 | Полуручка правая | 1 |
| 40 | Корпус эл. двигателя | 1 |
| 41 | Щеткодержатель | 2 |
| 42 | Щетка 14х8х18.5 | 2 |
| 43 | Пробка-заглушка | 2 |
| 44 | Блок электронный | 1 |
| 45 | Полуручка левая | 1 |
| 46 | Конденсатор | 1 |
| 47 | Винт (саморез) 4х16 | 6 |
| 48 | Выключатель в сборе | 1 |
| 49 | Винт (саморез) 4х16 | 2 |
| 50 | Пластина прижимная | 1 |
| 51 | Трубка защитная | 1 |
| 52 | Электрошнур | 1 |
| 53 | Дополнительная рукоятка | 1 |

Переменные данные.
Исполнение 01

| Поз. | Наименование | Кол. |
|---|---|---|
| 9/01 | Шпиндель (пос.Ø10) | 1 |
| 21/01 | Игольчатый подшипник | 1 |
| 24/01 | Корпус редуктора | 1 |
| 27/01 | Шайба упорная 9 | 1 |
| 30/01 | Кольцо 32 | 1 |
| 31/01 | Якорь | 1 |

Переменные данные.
Исполнение 02

| Поз. | Наименование | Кол. |
|---|---|---|
| 9/02 | Шпиндель (пос.Ø7) | 1 |
| 21/02 | Подшипник 607(80017,17х19х6) | 1 |
| 24/02 | Корпус редуктора | 1 |
| 30/01 | Кольцо 32 | 1 |
| 31/02 | Якорь | 1 |
| 57/02 | Гайка М8 | 1 |

Переменные данные.
Исполнение 03

| Поз. | Наименование | Кол. |
|---|---|---|
| 9/02 | Шпиндель (пос.Ø7) | 1 |
| 21/02 | Подшипник 607(80017,17х19х6) | 1 |
| 24/03 | Корпус редуктора | 1 |
| 27/01 | Шайба упорная 9 | 1 |
| 31/01 | Якорь | 1 |
| 54/03 | Пластина | 1 |
| 55/03 | Шайба пружинная 4 | 4 |
| 56/03 | Винт (потай) М4х8 | 4 |

## Взаимозаменяемые узлы 3-х исполнений.

| Исполнение 01 | Исполнение 02 | Исполнение 03 |
|---|---|---|
| Комплект:- игольчатый подшипник поз. 21/01 -корпус редуктора поз. 24/01 -шайба стопорная поз. 27/01 -кольцо 32 поз. 30/01 -якорь поз. 31/01 -шпиндель поз 9/01 (пос.Ø10) | Комплект: - подшипник 607(80017,17х19х6) поз. 21/02 -корпус редуктора поз. 24/02 - гайка М8 57/02 -кольцо 32 поз.30/01 -якорь поз. 31/02 -шпиндель поз 9/02 (пос.Ø7) | Комплект: -подшипник 607(80017,17х19х6) поз. 21/02 - корпус редуктора поз 24/03 - шайба стопорная 9 поз. 27/01 -пластина поз. 54/03 -шайба пружинная 4 поз. 55/03 -винт (потай) М4х8 поз. 56/03 -якорь поз.31/01 -шпиндель поз 9/02 (пос.Ø7) |

Инженер-технолог
Петров В.Г.

Главный технолог
Кудряшов Л.А.