3 редакция

Утверждаю
Технический директор

_____Яковлев Г.В.
“___”_____ 2009г.

Перечень основных деталей и узлов
дрели ручной электрической аккумуляторной
ДЭА-12 Т

П.	Наименование	К.
1	Блок питания	1
2	Зарядное устройство	1
3	Винт (саморез) 3х18	8
4	Полуручка правая	1
5	Батарея аккумуляторная	1
7	Контактное устройство	1
13	Зажим	1
14	Полуручка левая	1
15	Электрический двигатель в сборе	1
15.1	эл. двигатель	1
15.2	шестерня двигателя	1
16	Редуктор в сборе	1
16.1	винт (саморез) 3х14	3
16.2	фланец	1
16.3	шайба	1
16.4	шестеренка (пластмасса)	3
16.5	шестерня	1
16.6	шестеренка	3
16.7	втулка зубчатая	1
16.8	шпиндель	1
16.9	корпус редуктора	1
16.10	шарик ∅ 4	16
16.11	шайба	1
16.12	шарик ∅ 3	16
16.13	шайба	1
16.14	кольцо стопорное ∅12	1
16.15	шайба	1
16.16	шайба	2
16.17	пружина (36х18х2,8)	1
16.18	втулка резьбовая	1
16.19	втулка регулировки	1
16.20	фиксатор	1
16.21	пластина фиксатора	1
16.22	пластина	1
16.23	винт (саморез) 3х16	2
17	Винт М3х6	2
18	Шайба 3 пружинная	2
19	Патрон	1
20	Винт М5х25 с левой резьбой	1
21	Клавиша реверса	1

Переменные данные		
Исполнение - 01		
6/01	Выключатель	1
8/01	Радиатор	1
9/01	Винт М3х8	1
10/01	Шайба 3 пружинная	1
11/01	Тиристор	1
12/01	Изолятор	1
Исполнение - 02		
22/02	Выключатель в сборе	1
22.1/02	выключатель	1
22.2/02	радиатор	1
22.3/02	винт (саморез) 3х14	1
22.4/02	тиристор	1

Главный технолог Кудряшов Л.А.

Инженер конструктор Петров В.Г.

Дрель ручная электрическая аккумуляторная ДЭА-12 Т
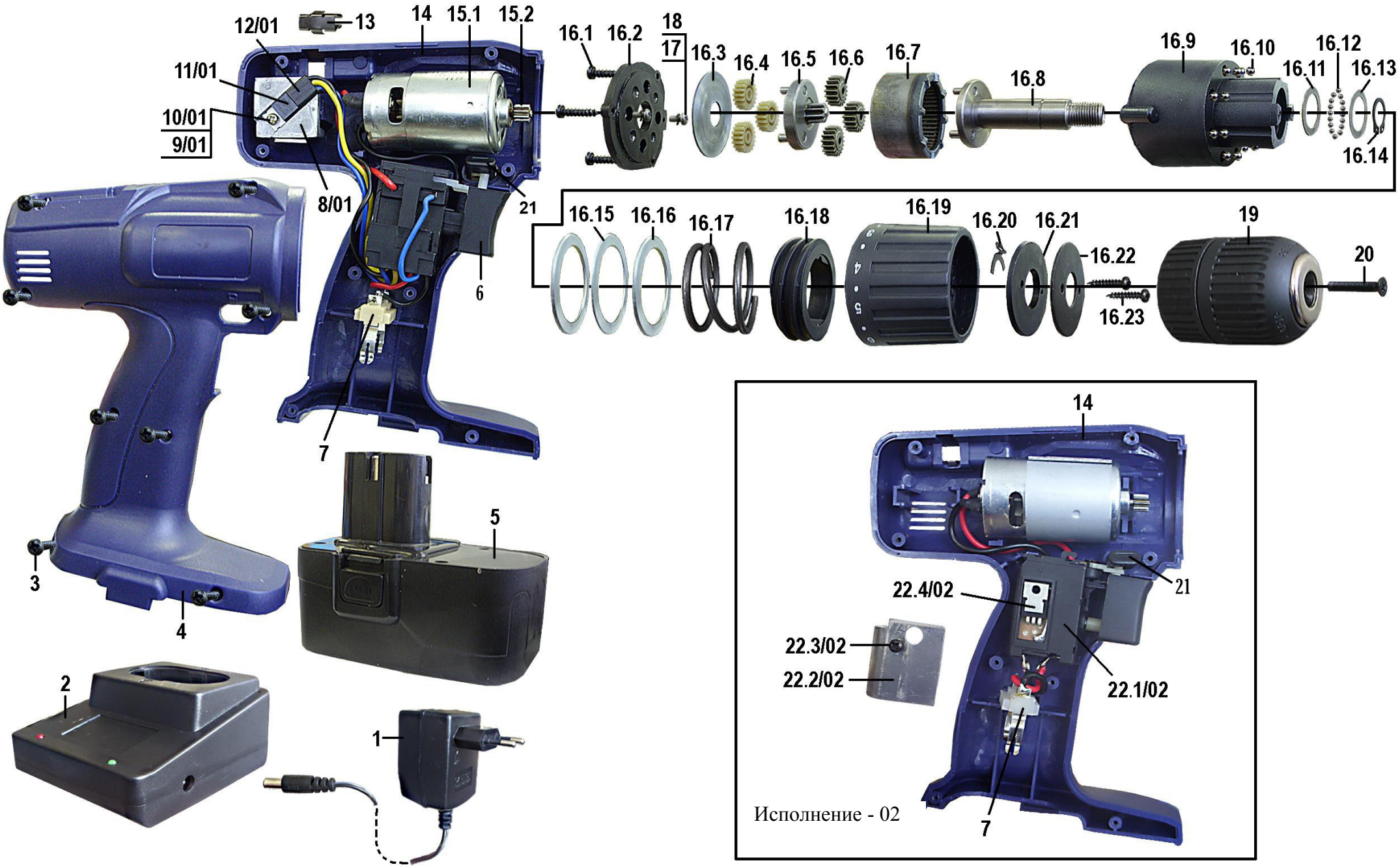
Лист 2