Газонокосилка
ГРЭ-1,3

Лист 1

Утверждаю
Технический директор

_____Анисенков О.А.
“___”_____ 2012г.

Перечень основных деталей и узлов газонокосилки ручной электрической ГРЭ-1,3

№	Наименование	К.
Электропривод газонокосилки		
1	Винт (саморез) 4х11	1
2	Винт М4х12	2
3	Винт (саморез) 4х18	7
4	Корпус правый	1
5	Уплотнитель (3 шт. установлены в левом корпусе и 3 шт. в правом)	6
6	Корпус левый	1
7	Шнур сетевой 2х1мм ^{2}, длина - 0,55 м	1
8	Трубка защитная	1
9	Пластина прижимная	1
10	Винт (саморез) 4х14	2
11	Разъем	1
12	Конденсатор	1
13	Кнопка блокировки	1
14	Пружина (5х27х0,4)	1
15	Выключатель	1
16	Клавиша выключателя	1
17	Пружина (5,7х22х0,6)	2
18	Кольцо стопорное ∅8	2
19	Вентилятор	1
20	Винт М5х55	2
21	Шайба 5 пружинная	2
22	Шайба 5	2
23	Фланец задний	1
24	Щетка (6,4х11,3х20)	2
25	Обойма	2
26	Корпус щетки	2
27	Винт (саморез) 4х10	4
28	Дроссель с разъемом	2
29	Статор	1
30	Проводник с разъемом	1
31	Подшипник 608 Z (8х22х7)	1
32	Якорь Z=6	1
33	Подшипник 629 Z (9х26х8)	1
34	Корпус редуктора	1
35	Втулка ∅внут.=6; ∅в.=10; h=5,85	1
36	Шпиндель в сборе	1
36.1	колесо зубчатое Z=20	1
36.2	шпиндель	1
37	Подшипник 6000 Z (10х26х8)	1
38	Планка	1
39	Винт М4х8	3
40	Штифт ∅3х18	1
41	Втулка приводная	1
42	Накладка штанги	1
43	Гайка М5	1
44	Кронштейн ремня	1
45	Винт М5х14	1
46	Гайка зажимная М6	1
47	Болт М6х70	1
48	Рукоятка дополнительная	1
49	Ручка зажимная (резьба М6)	1
50	Кронштейн соединительный	1
51	Штанга верхняя в сборе	1
51.1	штанга	1
51.2	шайба запорная	1
51.3	трубка направляющая	1
51.4	вал гибкий (L=682мм)	1
51.5	втулка приводная	1
Колено (режущий инструмент – нож)		
52	Штанга нижняя в сборе	1
52.1	штанга	1
52.2	пластина - пружина	1
52.3	заклепка	1
52.4	шайба запорная	2
52.5	трубка направляющая	1
53	Вал гибкий в сборе	1
53.1	вал гибкий (L=665мм)	1
53.2	втулка	1
54	Шайба 5 пружинная	3
55	Шайба 5	3
56	Винт М5х25	2
57	Винт М5х12	1
58	Шайба полиэтиленовая	1
59	Болт – заглушка М8х10	1
60	Редуктор в сборе	1
60.1	корпус редуктора	1
60.2	кольцо стопорное внутреннее ∅22	1
60.3	кольцо запорное ∅10	1
60.4	шайба	1
60.5	подшипник 6900 Z (10х22х6)	2
60.6	вал зубчатый Z=16	1
60.7	подшипник 629 2RS (9х26х8)	1
60.8	колесо зубчатое Z=20	1
60.9	подшипник 6201 RS (12х32х10)	1
60.10	шпиндель	1
60.11	кольцо стопорное внутреннее ∅32	1
61	Втулка ∅внут.=12; ∅в.=17; h=17	1
62	Внутренний фланец	1
63	Защитный кожух	1
64	Шайба 5	3
65	Шайба 5 пружинная	3
66	Винт М5х12	3
67	Диск (нож)	1
68	Фланец	1
69	Гайка М 10 резьба левая	
70	Шплинт	1
Колено (режущий инструмент – леска)		
71	Штанга нижняя в сборе	1
71.1	штанга	1
71.2	пластина - пружина	1
71.3	заклепка	1
71.4	заклепка	1
71.5	кронштейн	1
71.6	шайба запорная	2
71.7	трубка направляющая	1
72	Винт М4х8	1
73	Шайба 4 пружинная	1
74	Шайба 4	1
75	Вал гибкий в сборе	1
75.1	вал гибкий (L=605мм)	1
75.2	втулка	1
76	Кольцо стопорное ∅10	1
77	Подшипник 6800 Z (10х19х5)	2
78	Втулка подшипников	1
79	Вал	1
80	Корпус бобины	1
81	Пружина (20х27,4х1,25)	1
82	Катушка бобины	1
83	Винт зажимной в сборе	1
83.1	корпус	1
83.2	винт резьба М6	1
84	Винт (саморез) 5х16	2
85	Нож	1
86	Гайка-барашек М6	1
87	Болт М6х55	1
88	Защитный кожух	1
89	Кожух катушки	1

Главный технолог Кудряшов Л.А.

Инженер-конструктор Петров В.Г.

Газонокосилка
ГРЭ-1,3
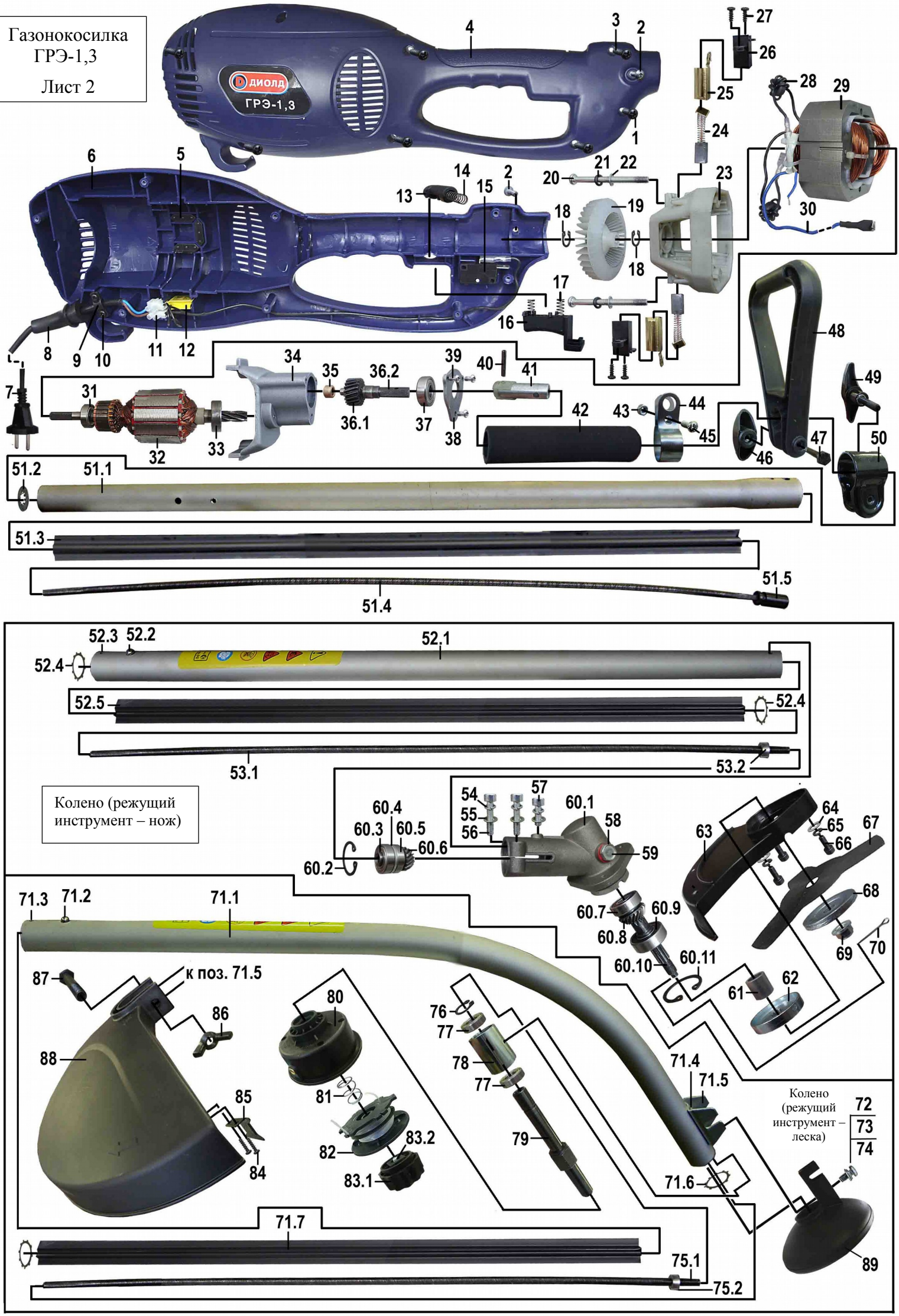
Лист 2